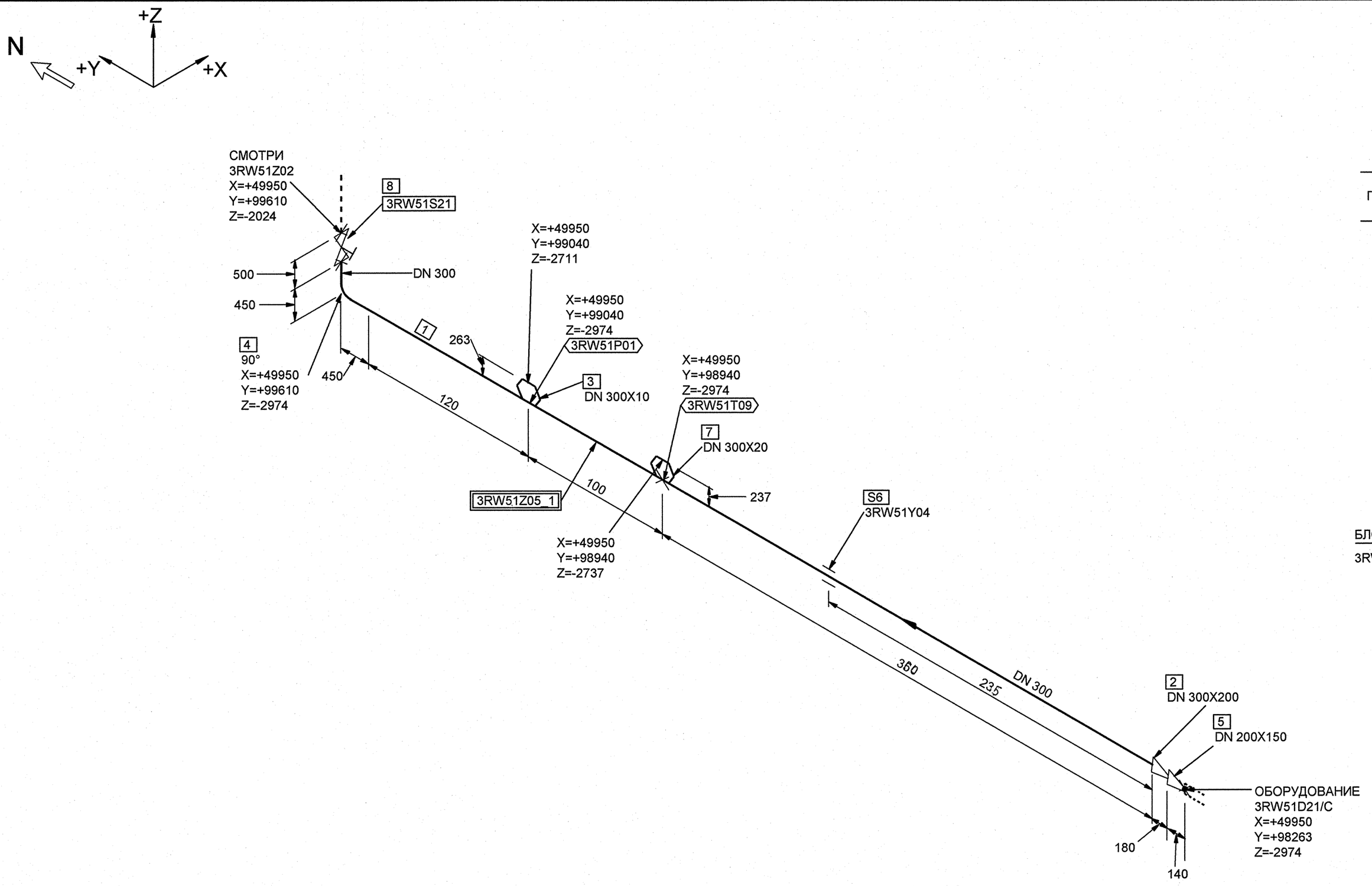

СПЕЦИФИКАЦИЯ ДЕТАЛЕЙ И ОПОР

ПОЗ.	НАИМЕНОВАНИЕ	КОЛ.	МАТЕРИАЛ	МАССА ЕД-ЦЫ, кг
1	ОСТ 34-42-658-84 ТРУБА 325х8	0.580 М	20ТУ 14-3-190-2004	62.54
2	ОСТ 34 10.700-97 ПЕРЕХОД К 325х10.0х219х8.0-180	1	20ТУ 14-3-190-2004	14.00
3	ШТУЦЕР КИП	1	-	-
4	ОСТ 34 10.699-97 ОТВОД 90° 325х10.0	1	20ТУ 14-3-190-2004	54.90
5	ОСТ 34 10.700-97 ПЕРЕХОД К 219х7.0х159х5.0-140	1	20ТУ 14-3-190-2004	6.20
6	3RW51Y04 ОПОРА СКОЛЬЗЯЩАЯ	1		-
7	БОБЫШКА КИП	1	-	-
8	КПЛВ.491654.300-02 3СIIIв ТУ 3742-020-49149890-2008 ЗАДВИЖКА клиновая С РУКОЯТКОЙ ЧЕРЕЗ ЧЕРВЯЧНЫЙ РЕДУКТОР С ПАТРУБКАМИ ПОД ПРИВАРКУ DN 300 Рр 2,5 МПа Тр 250°С УГЛЕРОДИСТАЯ СТАЛЬ	1	СБОРНЫЙ	487.00

БЛОКИ:

3RW51Z05_1

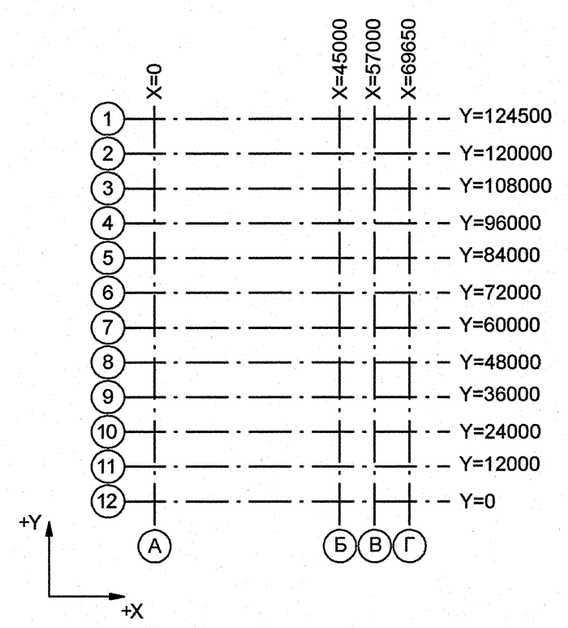

Номер трубопровода - IX
Подведомственность - ПБ 03-585-03
Категория трубопровода по ПБ 03-585-03 - II В
Класс безопасности по НП-001-97 - 3
Категория сейсмостойкости по НП-031-01I
Рабочие параметры: Рр= 0,05(абс) tр=45°С
Параметры гидроиспытания: Рг=0.20 МПа, tr= 5-40°С
Среда- Конденсат

3TG11Z01_01		3	DN 100	Z+ 2700 X+ 175 Y- 2775	3TG11W01/N1				S8 3TG11Y01/PT-997				3TG11J01/ТГ-235
Код блока	Трубопроводы проектируемые	Позиция детали	Условный проход	Координаты элементов в здании	Код оборудования/ Номер патрубка	Шов заводской	Шов монтажный	Резьбовое соединение	Позиция опоры Код опоры / код проходки	Направление среды	Переход	Штуцер	Код герметичной проходки/ код проходки

Изм.	Кол.уч.	Лист	№ док.	Подпись	Дата
2	-	Зам.	649-12	-	
Инженер		Смирнов			14.11
Пров.инж.1 кат.		Котина			27.11
Нач.гр.		Морозова			28.11
Н.контр		Краснояров			30.11

АРХИВНЫЙ ЭКЗЕМПЛЯР

Инв. № подл. R3.00175.1.0.12
Лист 54

R3.RW51.3011.012.01.00.022

Ростовская АЭС Блок 3

Главный корпус
Машинное отделение (ДО, ЭЭТУ)
Трубопроводы связи конденсата ТПН с турбиной

Стадия	Лист	Листов
р	1	1

Изометрический чертеж
3RW51Z05

ОАО "НИАЭП" 2012

Формат А2

Дополнительные подписи

Взам. инв. N

Подп. и дата

Инв. N подл. R3.00175.1.0.12